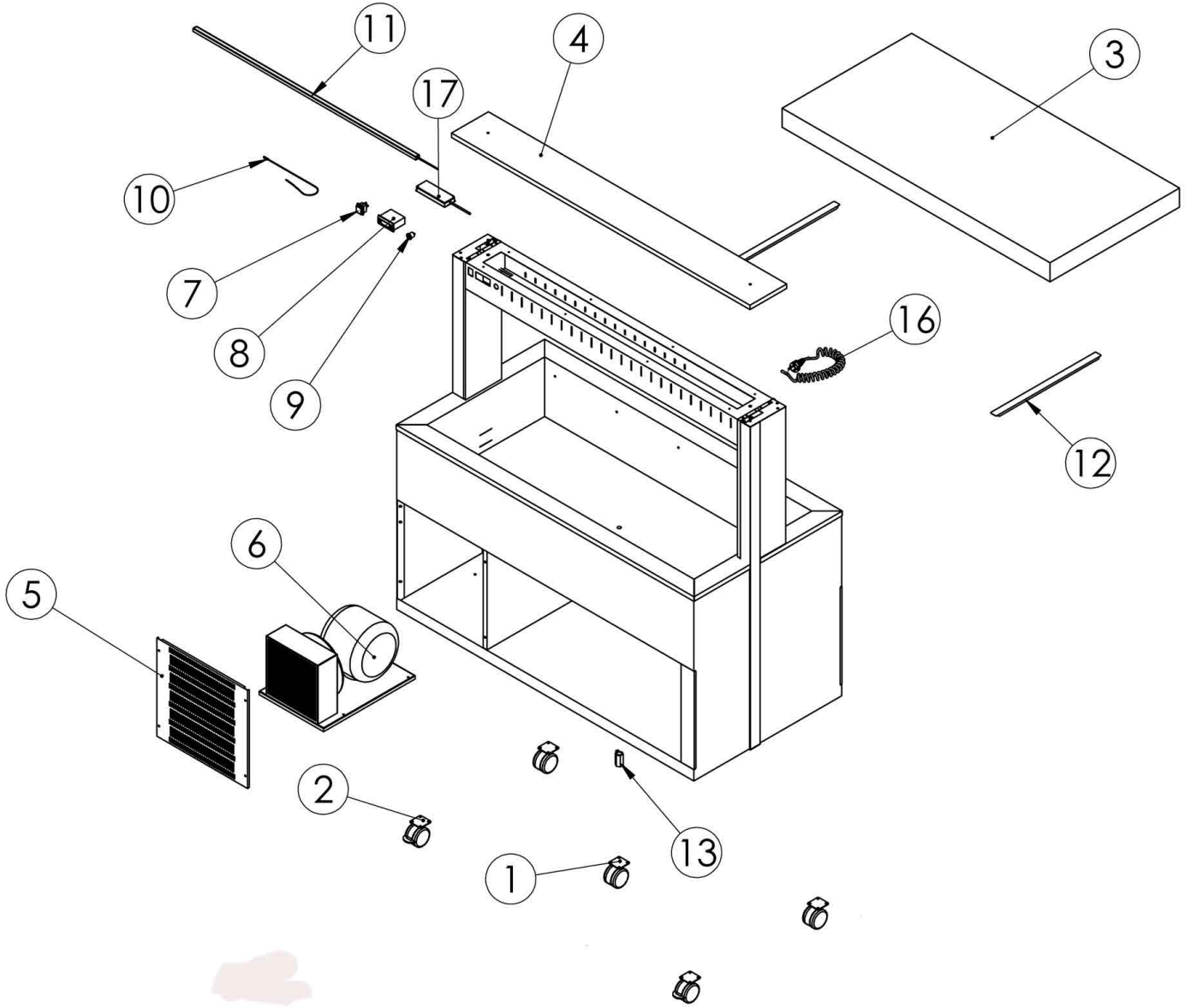

Bartscher	Buffetwagen K4110-200U/W/A Artikel-Nr.: 125544/..V1/..V2	Explosionszeichnung Datum 13.12.2021	Seite 1/2

Pos.	Artikelbeschreibung	Description of item	Artikel Nr./Item No.
1	Rad ohne Bremse	Wheel without brake	E0C02PI75
2	Rad mit Bremse	Wheel with brake	E0C02PI75FR
3	Hustenschutz Athena 4 BM	Sneeze guard Athena 3 BM	E0C02PLATH4
6	Kompressorgruppe	Compressor group	E0C0500GFRIGO
7	Hauptschalter	Main switch	E0D0500INTLUMV
8	Digitalthermostat	Digital thermostat	E0D0300TERMEL
9	Lichtschalter	Light switch	E0D0500INTLED
10	Themperaturfühler	Temperature sensor	E0D0300SONDA1
11	LED Beleuchtung Athena 4	LED lighting Athena 3	E0D0200LED4
12	Halterung	Bracket	E0SL3INDISTAT
13	Abalshahn	drain cock	E0D0100RUB12
16	Spiralkabel 3x1,5 + Stecker Schuko	spiral cable 3x1,5 + plug Schuko	E0D0500CAVO
17	Trafo	transformer	E0D0200LEDAL
18	Schütz	Contactor	E0R0300RELE
19	Heizwiderstand	Heating resistor	E0D04INRSIL750
	Kondensatbehälter	Condensate tank	E0C0500PCOND